Quadro de Cargas (QM1)

Circuito	Descrição	Esquema	Método de inst.	V (V)	Pot. total (VA)	Pot. total (W)	Fases	Pot. - R (W)	Pot. - S (W)	Pot. - T (W)	FCT	FCA	Ir (A)	Seção (mm2)	Ic (A)	Disj (A)	dV parc (%)	dV total (%)	Status
QGBT	Quadro Geral de Baixa Tensão	3F+N+T	B1	380 / 220 V	225230	193807	R+S+T	82478	55367	55962	1,00	0,70	222,3	150	358,0	225,0			Ok
TOTAL					225230	193807	R+S+T	82478	55367	55962									

Quadro de Demanda (QM1)

Tipo de carga	Potência instalada (kVA)	Fator de demanda (%)	Demanda (kVA)
Motores	6,75	75	5,06
Iluminação e TUG's (Escolas e semelhantes)	12,00	100	12,00
	206,48	50	103,24
		TOTAL	120,30

QM1 (Quadro de medição)

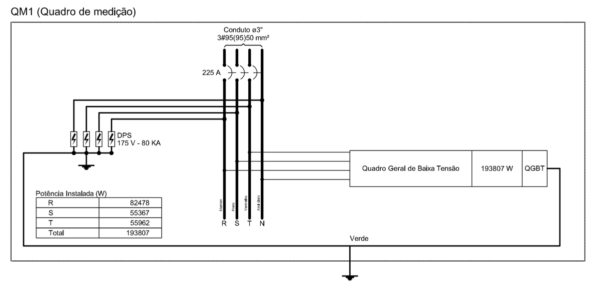

Quadro de Demanda (QGBT)

Tipo de carga	Potência instalada (kVA)	Fator de demanda (%)	Demanda (kVA)
Motores	6,75	75	5,06
Iluminação e TUG's (Escolas e semelhantes)	12,00	100	12,00
	206,48	50	103,24
		TOTAL	120,30

QGBT (Quadro Geral de Baixa Tensão)

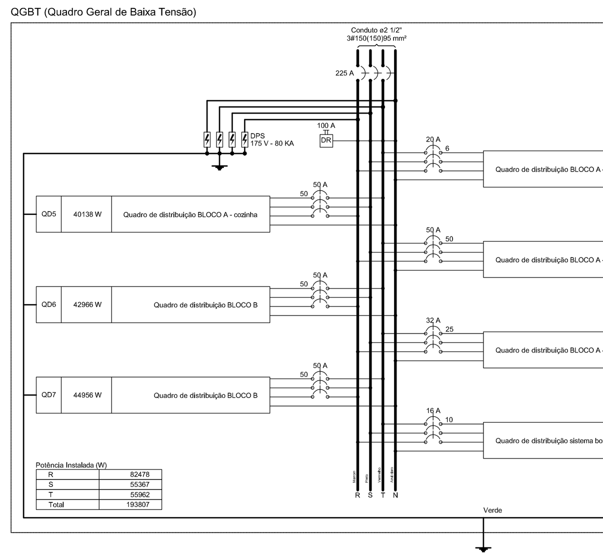

Quadro de Demanda (QD1)

Tipo de carga	Potência instalada (kVA)	Fator de demanda (%)	Demanda (kVA)
Iluminação e TUG's (Escolas e semelhantes)	11,30	100	11,30
		TOTAL	11,30

QD1 (Quadro de distribuição BLOCO A - iluminação)

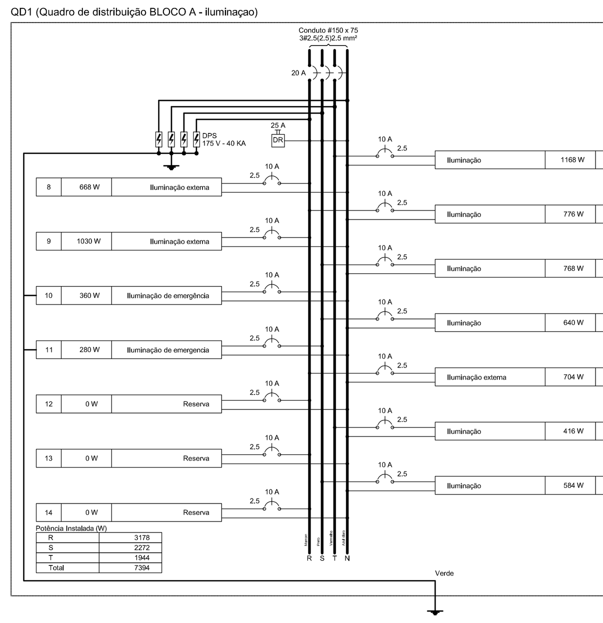

Quadro de Cargas (QD4)

Circuito	Descrição	Esquema	Método de inst.	V (V)	Tomadas (W) 2200	Pot. total (VA)	Pot. total (W)	Fases	Pot. - R (W)	Pot. - S (W)	Pot. - T (W)	FCT	FCA	Ir (A)	Seção (mm2)	Ic (A)	Disj (A)	dV parc (%)	dV total (%)	Status
1	Bomba de recalque	F+N+T	B1	220 V	1	3377	2200	S		2200		1,00	1,00	15,3	2,5	31,0	16,0	0,47	6,34	Ok
2	Bomba de recalque	F+N+T	B1	220 V	1	3377	2200	R	2200			1,00	1,00	15,3	2,5	31,0	16,0	0,37	6,24	Ok
3	Reserva	F+N	B1	220 V		0	0	T				1,00	1,00	0,0	2,5	31,0	10,0		5,87	Ok
4	Reserva	F+N	B1	220 V		0	0	T				1,00	1,00	0,0	2,5	31,0	10,0		5,87	Ok
TOTAL					2	6753	4400	R+S+T	2200	2200	0									

Quadro de Demanda (QD4)

Tipo de carga	Potência instalada (kVA)	Fator de demanda (%)	Demanda (kVA)
Motores	6,75	75	5,06
		TOTAL	5,06

QD4 (Quadro de distribuição sistema bombas)

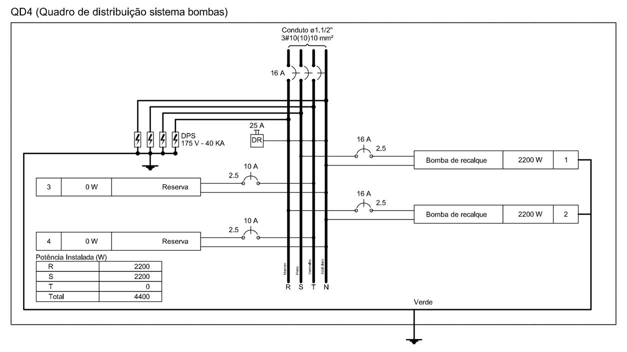

Quadro de Demanda (QD5)

Tipo de carga	Potência instalada (kVA)	Fator de demanda (%)	Demanda (kVA)
Iluminação e TUG's (Escolas e semelhantes)	12,00	100	12,00
	35,40	50	17,70
		TOTAL	29,70

QD5 (Quadro de distribuição BLOCO A - cozinha)

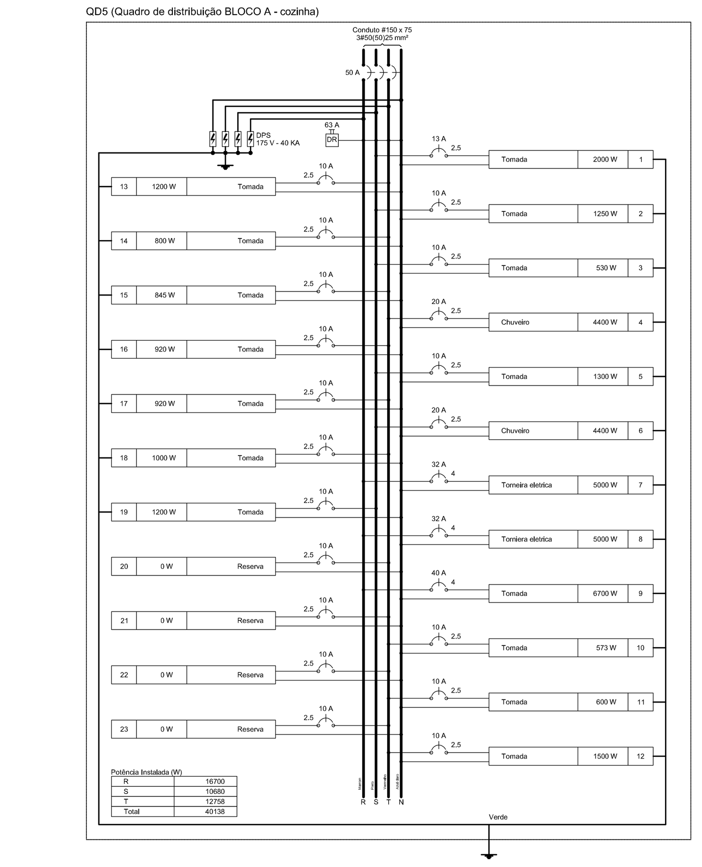

Quadro de Demanda (QD3)

Tipo de carga	Potência instalada (kVA)	Fator de demanda (%)	Demanda (kVA)
Iluminação e TUG's (Escolas e semelhantes)	12,00	100	12,00
	6,51	50	3,26
		TOTAL	15,26

QD3 (Quadro de distribuição BLOCO A - tomadas)

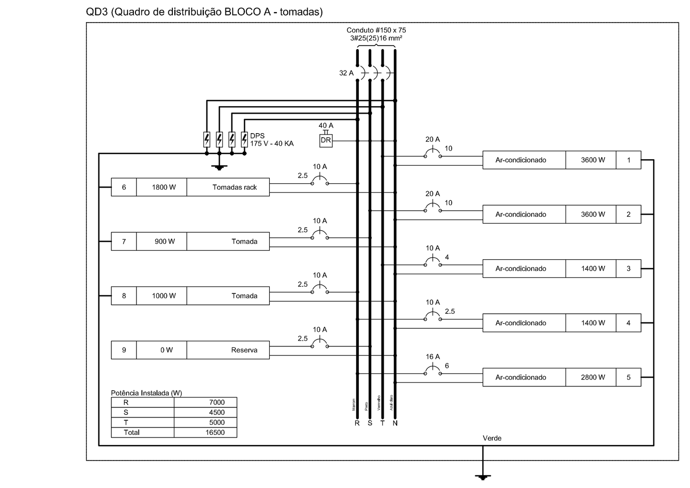

Quadro de Demanda (QD6)

Tipo de carga	Potência instalada (kVA)	Fator de demanda (%)	Demanda (kVA)
Iluminação e TUG's (Escolas e semelhantes)	12,00	100	12,00
	34,78	50	17,39
		TOTAL	29,39

QD6 (Quadro de distribuição BLOCO B)

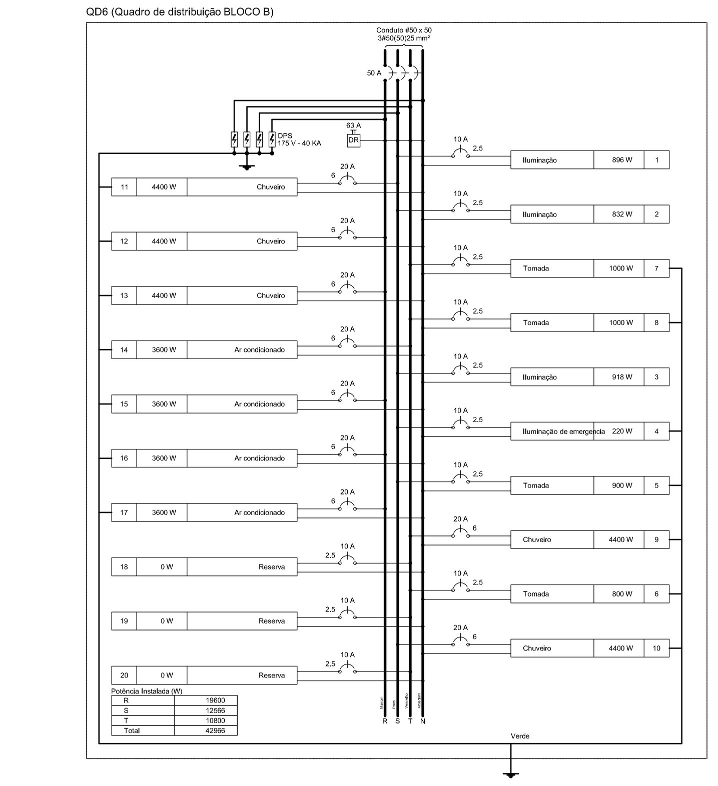

Quadro de Demanda (QD2)

Tipo de carga	Potência instalada (kVA)	Fator de demanda (%)	Demanda (kVA)
Iluminação e TUG's (Escolas e semelhantes)	12,00	100	12,00
	32,36	50	16,18
		TOTAL	28,18

QD2 (Quadro de distribuição BLOCO A - tomadas)

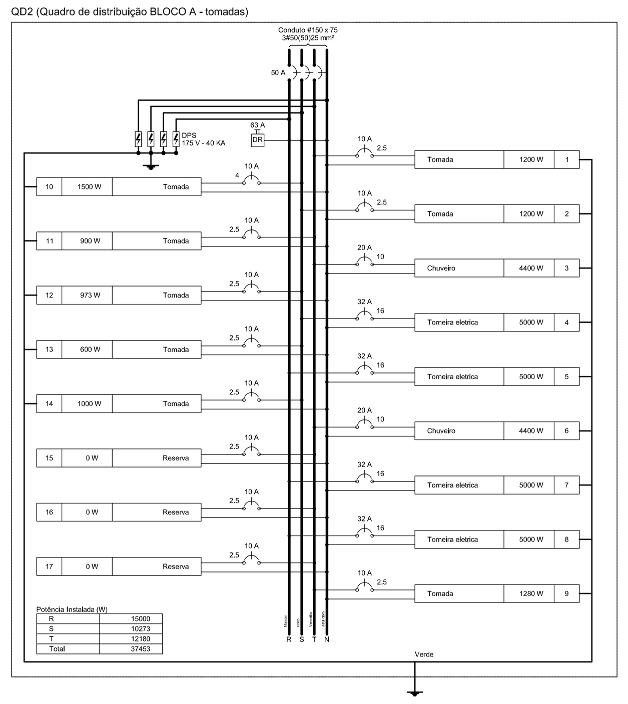

Quadro de Demanda (QD7)

Tipo de carga	Potência instalada (kVA)	Fator de demanda (%)	Demanda (kVA)
Iluminação e TUG's (Escolas e semelhantes)	12,00	100	12,00
	38,13	50	19,06
		TOTAL	31,06

QD7 (Quadro de distribuição BLOCO B)

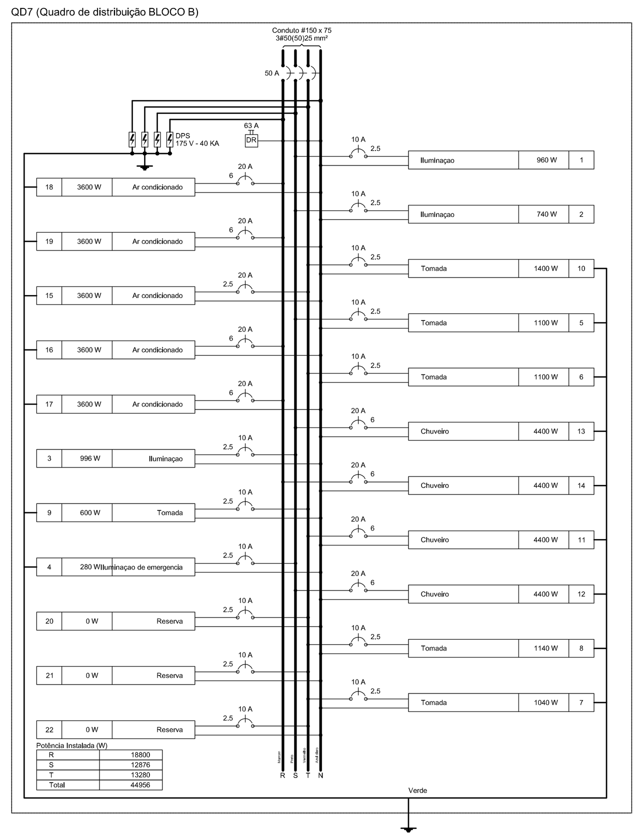

Quadro de Demanda (AL1)

Tipo de carga	Potência instalada (kVA)	Fator de demanda (%)	Demanda (kVA)
Motores	6,75	75	5,06
Iluminação e TUG's (Escolas e semelhantes)	12,00	100	12,00
	206,48	50	103,24
		TOTAL	120,30

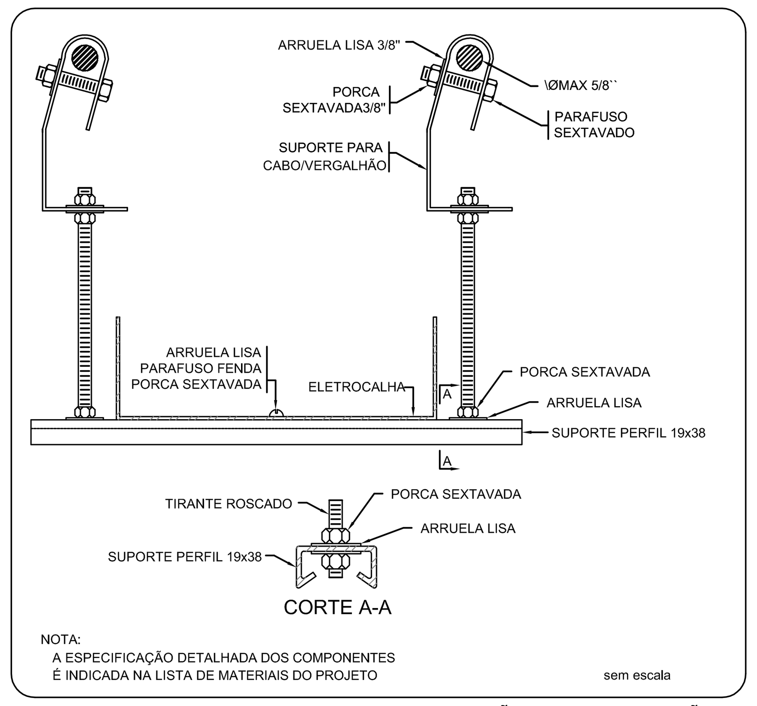

NOTA:
A ESPECIFICAÇÃO DETALHADA DOS COMPONENTES
É INDICADA NA LISTA DE MATERIAIS DO PROJETO

sem escala

ELETROCALHA - SUPORTE PERFIL 19x38 - FIXAÇÃO CABO/VERGALHÃO

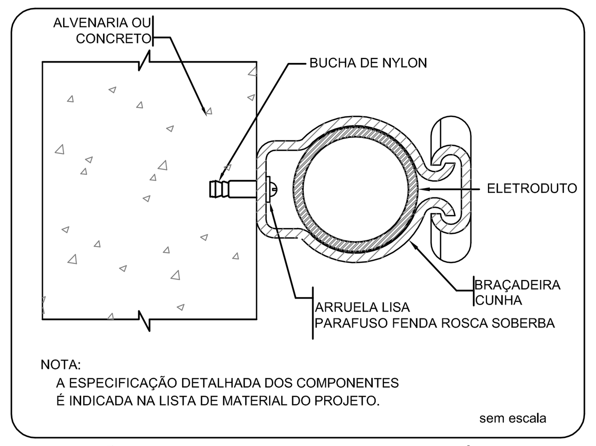

NOTA:
A ESPECIFICAÇÃO DETALHADA DOS COMPONENTES
É INDICADA NA LISTA DE MATERIAL DO PROJETO.

sem escala

FIXAÇÃO DE UM ELETRODUTO EM SUPERFÍCIE DE ALVENARIA OU CONCRETO

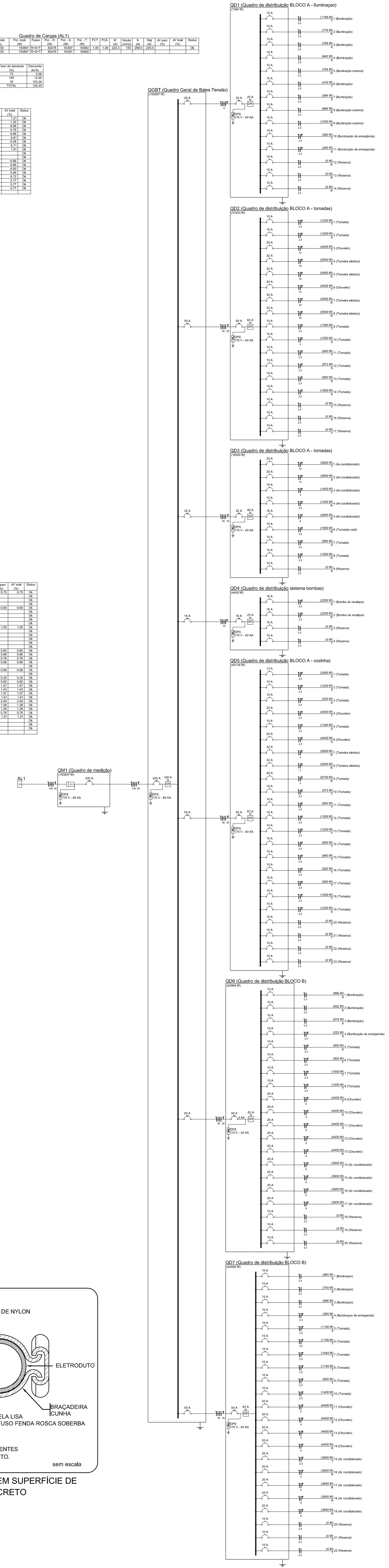

Legenda

- Interruptor 1 tecla simples - 1,10m do piso
- Interruptor 1 tecla simples c/ acion. exaustor - 1,10m do piso
- Interruptor 2 teclas simples - 1,10m do piso
- Interruptor 4 teclas simples - 1,10m do piso
- Interruptor 2 teclas (1 simples + 1 parelelo) - 1,10m do piso
- Interruptor 1 tecla paralelo - 1,10m do piso
- Interruptor 2 teclas paralelo - 1,10m do piso
- 1 tecla simples & 1 tomada - 1,10m do piso
- 2 teclas simples & 1 tomada - 1,10m do piso
- 1 tecla simples & 1 tecla paralelo & 1 tomada - 1,10m do piso
- 1 tecla paralelo & 1 tomada - 1,10m do piso
- 2 teclas paralelo & 1 tomada - 1,10m do piso
- 1 tecla simples c/ acion. exaustor & 1 tomada - 1,10m do piso
- Tomada baixa 2P+T a 0,30m do piso
- Tomada média 2P+T a 1,10m do piso
- Tomada alta 2P+T a 2,20m do piso
- Tomada no teto
- Caixa de medição embutir a 1,50m do piso
- Quadro de distribuição - embutir a 1,50m do piso
- Caixa de passagem de embutir no piso - alvenaria 300x300x300mm
- Caixa de passagem de sobrepor no teto - pvc 100x100x80mm
- Entrada de serviço aérea
- Ponto 3P+T a 0,30m do piso
- Iluminação de emergência - bloco autônomo de LED

NOTAS:

- EXECUTAR ESTE PROJETO JUNTAMENTE COM O PROJETO ESTRUTURAL;
- ANTES DA CONCRETAGEM PREVER PASSAGEM PARA AS TUBULAÇÕES DENTRO DOS LIMITES ESTABELECIDOS PELA NBR 6118:2014;
- PARA POSICIONAMENTO DAS LUMINÁRIAS OBSERVAR LOCAÇÃO NA PLANTA DE FORRO;
- OS ELETRODUTOS QUE SEGUEM ATÉ O QUADRADO DE ALIMENTAÇÃO GERAL DEVERÃO SER EM PVC RÍGIDO ROSCÁVEL;
- OS ELETRODUTOS APARENTES (PÁTIO) DEVERÃO SER DE AÇO GALVANIZADO;
- ALTERAÇÕES NESTE PROJETO SOMENTE COM AUTORIZAÇÃO EXPRESSA DO FNDE.

REFERÊNCIAS:

- MEMORIAL DESCRITIVO E ESPECIFICAÇÕES TÉCNICAS;
- PLANILHA DE QUANTITATIVOS.

Nº	DATA	DESCRIÇÃO
02	JANEIRO/ 2017	Atendimento à NBR 9050/ 2015; Alteração: quadro de áreas, fechamento frontal, sanitários infantis 1 e 2, altura da platibanda, mobiliário e equipamento, altura da cerâmica nos sanitários, cor dos portões dos solários e altura da porta PA4; Acréscimo: do gradil e quadro de cargas no castelo d'água, de duchas higiênicas e escaninhos pré-escola.
01	JULHO/ 2016	Alteração paredes - shaft para tubulação hidráulica e detalhamento; alteração da altura da platibanda.

CONTROLE DE REVISÕES

FNDE Fundo Nacional de Desenvolvimento da Educação — Ministério da Educação

PROJETO PADRÃO - FNDE

PROPRIETÁRIO: :

ENDEREÇO:

MUNICÍPIO – UF:

PROPRIETÁRIO

RESP. TÉCNICO — CREA

AUTOR DO PROJETO — CAU

DLFO — CREA

RA

OBSERVAÇÕES:

PROGRAMA PROINFÂNCIA - PROJETO TIPO 1

PROJETO DE INSTALAÇÕES

COORDENAÇÃO: CGEST - Coordenação Geral de Infraestrutura Educacional

DISTRIBUIÇÃO DA REDE ELÉTRICA 220V
DIAGRAMA MULTIFILAR
QUADRO DE CARGAS

ELE

FORMATO	REVISÃO	ESCALA	PRANCHA
A0 1189x841	R.00 R.01 R.02	INDICADA	02/02
		DATA EMISSÃO: JANEIRO/2017	

Processo 16187/2024. Assinado por 1 pessoa: MATHEUS ELIAS PEREIRA
Documento assinado digitalmente/eletronicamente. Confira as assinaturas no link: https://sjvriopreto.flowdocs.com.br/public/assinaturas/60CB4762F4D2495DA7BBBD52088714BC

MUNICIPIO SÃO JOSE DO VALE DO RIO PRETO
RUA PROFESSORA MARIA EMÍLIA ESTEVES, Nº 691 - CENTRO
SJVRP/RJ - CEP: 25780-000
FONE (24) 2224-7404

CÓDIGO DE ACESSO
60CB4762F4D2495DA7BBBD520B8714BC

VERIFICAÇÃO DAS ASSINATURAS

Este documento foi assinado digitalmente/eletronicamente pelos seguintes signatários nas datas indicadas

Assinante: MATHEUS ELIAS PEREIRA em 09/04/2025 12:00:19
CPF:***.***-.347-70
Certificadora: MUNICÍPIO DE SÃO JOSÉ DO VALE DO RIO PRETO - ROOT

Para verificar a validade das assinaturas acesse o link abaixo
https://sjvriopreto.flowdocs.com.br/public/assinaturas/60CB4762F4D2495DA7BBBD520B8714BC